SSG

Çift Yönlü Hız Regülatörü
Montaj, Kullanma ve Bakım Kılavuzu

SSG

Bi-Directional Overspeed Governor
Mounting, Operating and Maintenance Manuel

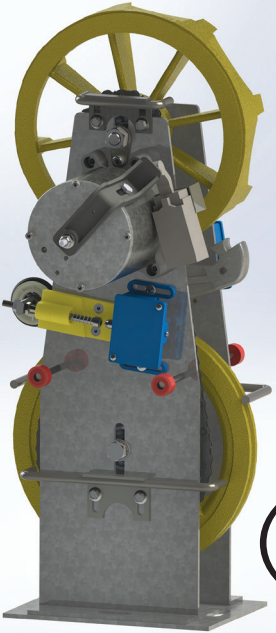

AS-PAR®

SSG

CE
0400

Çift Yönlü Hız Regülatörü
Montaj, Kullanma ve
Bakım Kılavuzu

İÇİNDEKİLER

I-GENEL BİLGİLER
I.1 AÇIKLAMALAR VE ÇALIŞMA PRENSİBİ
I.2 GÜVENLİK UYARILARI
I.3 ASANSÖR GÜVENLİK EKİPMANLARININ ÇALIŞTIRILMASI KONUSUNDA TALİMATLAR
I.4 TESLİM ALMA VE KONTROL
I.5 PARÇA LİSTESİ
2. MONTAJ
2.1 HIZ REGÜLATÖRÜNÜN MONTAJI
2.1.1 MAKİNE DAİRESİ MONTAJ ŞEKLİ
2.1.2 MONTAJ ADIMLARI
2.2 HIZ REGÜLATÖRÜ - GERGİ MAKARASI ve HALAT MONTAJI
2.3 GÜVENLİK SİVİŞLERİNİN MONTAJI
3. ÇALIŞMA TESTİ
4. 12 KG AĞIRLIKLI TİP GERGİ KASNAĞI
4.1 MONTAJ
5. AĞIRLIKSIZ TİP (YAYLI) GERGİ KASNAĞI
6. 25 KG AĞIRLIKLI TİP GERGİ KASNAĞI
6.1 MONTAJ
7. UZAKTAN KONTROL
7.1 MONTAJ
8. İSTEM DIŞI KABİN HAREKETİNE KARŞI KORUMA
8.1 STANDARTLAR
8.2 PARÇA LİSTESİ
8.3 MONTAJ ŞEKLİ VE ADIMLARI
8.4 ÇALIŞMA TESTİ
8.5 KURTARMA BİLGİLERİ
8.6 GARANTİ ŞARTLARI VE SORUMLULUK
8.7 BAKIM
9 REGÜLATÖR KORUMASI
10. GARANTİ ŞARTLARI ve SORUMLULUKLAR
11. BAKIM

	SSG Hız Regülatörü Teknik Bilgileri
Nominal Çalışma Hızı (min)	0,15 m/s
Nominal Çalışma Hızı (max)	0,40 m/s
Rulmanlar	Çift Rulmanlı
Çalışma Yönü	Yukarı aşağı
Gergi Ağırlığı	25 kg / 12 kg / Ağırlıksız
Halat Çapı	6 mm - 8 mm
Kasnak Çapı	Ø 230 mm
Fren Bloku Tipi	Kaydırmasız, tampon etkili ve kaydırmalı fren bloku ile kullanılmalıdır.

1- GENEL BILGILER

1.1 AÇIKLAMALAR VE ÇALIŞMA PRENSİBİ

Hız regülatörü kabin nominal hızını aştığında devreye giren bir güvenlik elemanıdır. Eğer asansör kabini yukarı ya da aşağı yönde ilerlerken normal çalışma hızını geçerse regülatör devreye girer , asansörün elektrik tertibatını keser , kendi dönüşünü durdurarak kabin üzerinde bulunan fren bloku mekanizmasını çalıştırır. Kabin kılavuz raylar üzerinde durdurulur.

Regülatörün ana parçası olan makarası (Şekil.1) aşağıdaki gibidir :

Regülatör Kasnağı , regülatör halatının üzerinden dolanır ve standartlara uygun olarak üzerine kanal açılmıştır.

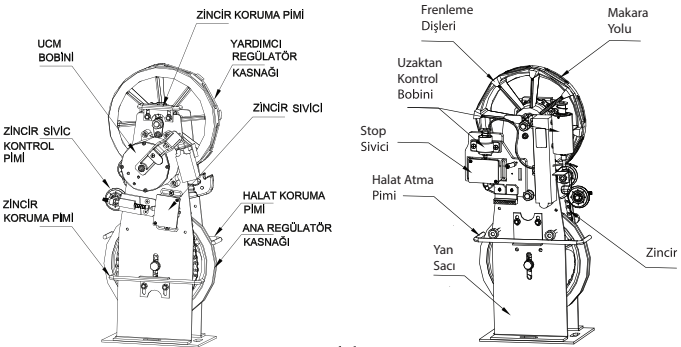

Şekil 1

Regülatör halatı, regülatör üzerinden dolanarak aşağıda gerdirme kasnağı üzerinden geçer ve halatlar fren blokuna sabitlenir. Gerilme ağırlığı sayesinde halat istenen gerginliği sağlar ve regülatör üzerinde belli bir basınç ile halatı kanal üzerine basar.

Regülatör kasnağı üzerindeki makara yolu , üzerinde çalışan frenleme kolu sarkaç mantığı ile ileri geri harek etini sağlar.

Frenleme kolu öngerilim verilmiş bir yay ile makara yoluna bastırılır.

Regülatör kasnağı belirli hıza ulaştığında yay kuvvetini yener ve frenleme dişlerine takılır. Bu sayede regülatör dönüşünü durdurur. Halat koruma pimleri halatın çıkmasını önler

Frenleme işlemini yapmadan hemen önce stop sivici aktive edilir ve elektrik tertibatı kesilir.

Hız regülatörü asansör standartı ve EN81-20 kurallarına uygundur.

ASANSÖR KUYUSU MONTAJ ŞEKLİ.

Hız regülatörünün kuyu içine montaj edildiği durumlarda kolay ulaşılabilir bir yerde olmalıdır.
Örnek : Servis kapısı ile ulaşılabilir olmalıdır.

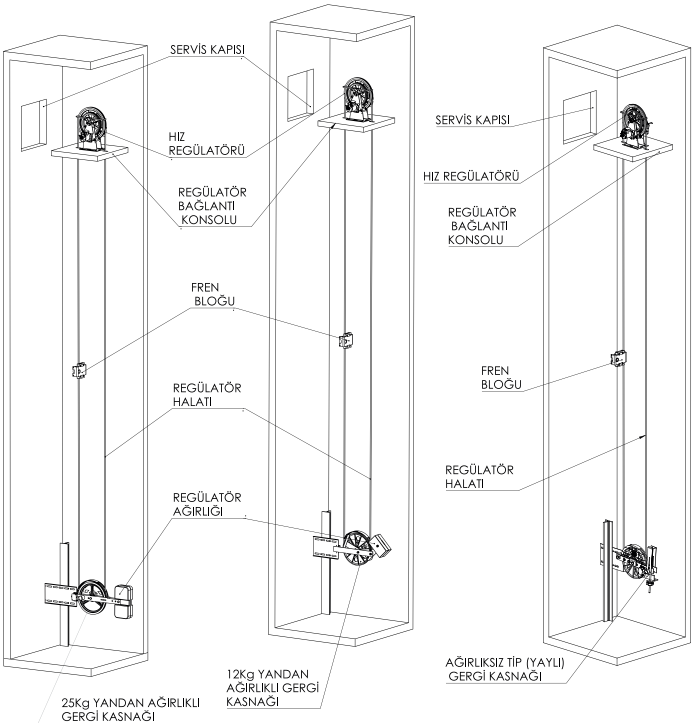

MAKİNA DAİRESİZ MONTAJ ŞEKLİ

ASANSÖR MAKİNE DAİRESİNE MONTAJ ŞEKLİ

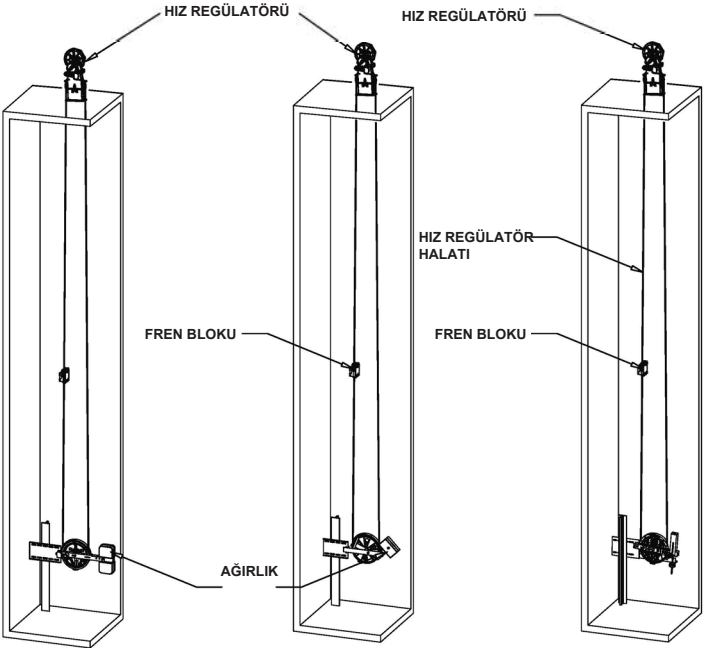

25Kg YANDAN AĞIRLIKLI GERGİ KASNAĞI

12Kg YANDAN AĞIRLIKLI GERGİ KASNAĞI

AĞIRLIKSIZ TİP(YAYLI) GERGİ KASNAĞI

MAKİNE DAİRELİ MONTAJ ŞEKLİ

Bu montaj ve bakım kılavuzu regülatörün kullanıldığı alanda saklanmalıdır.
Regülatörün montajı asansör konusunda deneyimli ve ehliyetli kişiler tarafından yapılmalıdır.
Kılavuzda yazan bilgilere uyumsuz şekilde yapılan regülatör montajlarından ASPAR Asansör A.Ş. Sorumlu değildir. Kullanıcı teslim aldığı regülatörün mühürünü kontrol etmelidir. Mühürü koparılmış regülatörü kullanmamalıdır Taşıma sırasında regülatörün çalışmasını engelleyebilecek hasarlar meydana gelebilir. Hasarlı regülatörler kullanılmamalıdır Teknik güvenlik sebepleri ile montajcı aşağıdaki durumlara izin vermemelidir.

a- Asansör dışında diğer uygulamalar için uygun değildir. Farklı uygulamalarda kullanır ise üretici firma sorumluluk kabul etmez.
b- Asansörün çalışma hızına uygun hızda regülatör kullanılmalıdır.
c- Regülatör üzerinde hiçbir değişiklik yapmadan kullanılmalıdır.

1.2 GÜVENLIK UYARILARI

Regülatör montaj kurallarına uyulması montajı yapan firmaya aittir. Regülatör montajı sırasında yürürlükteki tüm montaj kurallarına ve direktiflerine uyulmalıdır. Kitapçıkta kullanılan aşağıdaki sembollere dikkat edilmelidir.

DIKKAT Tehlike uyarısıdır.Montaj yapan kişiye bağlı olarak risk taşıyan açıklamalardır.

TEHLIKE Regülatörün teknik olarak çalışmasını olumsuz etkileyebilecek önlemlerdir.

ÖNEMLI Gerekli ve önem arz eden açıklamalardır.

Bu işaretler bu kılavuzun entegre bir parçasıdır. Kitapçık kolayca ulaşılabilir bir yerde bulundurulmalıdır.Makine dairesi uygun bir yerdir.

1.3 ASANSÖR GÜVENLIK EKIPMANLARININ ÇALIŞTIRILMASI KONUSUNDA TALIMATLAR

Hız Regülatörleri asansörde güvenlik ekipmanları sınıfına girer. Kullanım kılavuzuna tamamen uyulması ve montaj talimatlarının aynen uygulanması gereklidir.

Bu yüzden montajına başlamadan önce bu kitapçıkta bulunan bilgilerin okunması ve iyice anlaşılması gereklidir.

Güvenlik ekipmanlarının montaj ve kullanımı özel itina gerektirir
çalışması için bu elemanların mükemmel çalışması gereklidir. Hız regülatörü imalatı sırasında yönetmeliklere uygun hızlara ve koşullara getirilir ve müşteriye teslim edilir. Montajı bittikten sonra hız regülatörü test kanalında çalışıp çalışmadığı kontrol edilmelidir. Gergi kasnağının halat uzaması ve kopmaya karşı önlemi amacıyla konulan sivişin çalışacak şekilde montajının yapılması gereklidir. Yanlış yapılan gergi kasnağı montajı sonucunda oluşabilecek hatalardan ASPAR ASANSÖR A.Ş. sorumlu değildir.

1.4 TESLIM ALMA VE KONTROLÜ

Parça listesi ile teslim aldığınız regülatörün parçalarını karşılaştırın. Teslim aldığınız parçaların eksiksiz olmasına dikkat edin. Regülatörü belirtildiği gibi 12 kg veya 25 kg ağırlıklı tip gergi kasnağı veya ağırlıksız tip (yaylı) gergi kasnağı ile kullanınız.

Sipariş ettiğiniz regülatör ile parça üzerindeki etiketi karşılaştırıp doğru olduğunu kontrol edin.

1.5 PARÇA LISTESI

1 adet Hız Regülatörü Şekil 2
1 adet 12 Kg. Ağırlıklı Tip Gergi kasnağı Şekil 3
2 adet Gergi ağırlığı Şekil 4
1 adet Gergi kasnağı ağırlıksız tip (yaylı) Şekil 5
1 adet 25 kg Ağırlıklı Tip gergi kasnağı Şekil 6
1 adet Gergi Ağırlığı Şekil 7

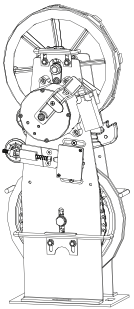

Şekil 2

Şekil 4

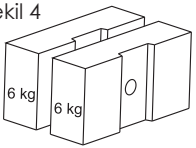

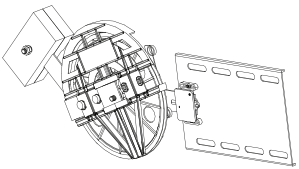

Şekil 3

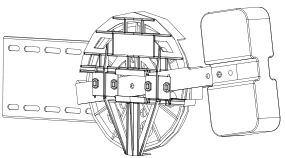

Şekil 6

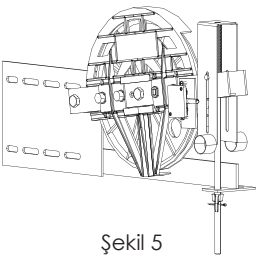

Şekil 5

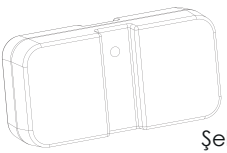

Şekil 7

2. MONTAJ

Makine dairesine giriş veya kuyu montajı sırasında aşağıdaki hususlar sağlanmalıdır.

Makine dairesine ve kuyu ya yetkisiz kişilerin girmesi engellenmeli ve tüm montaj ehliyetli kişiler tarafından yapılmalıdır.

Kuyu içine regülatör montajı yaparken emniyet kemerinizi takınız.

Makine dairesindeki delikleri kapatınız.
Üzerinize düşme ihtimali olan makine dairesindeki takımlarınızı ve diğer çalışma aletlerinizi deliklerden uzaklaştırın.
Makine dairesini kilitleyin ve asansör üzerine gerekli uyarı levhalarını koyunuz.

2.1 HIZ REGÜLATÖRÜNÜN YERE MONTAJI

2.1.1 MAKINE DAIRESI MONTAJ ŞEKLI

Hız Regülatörünün beton üzerine veya bir tutucu üzerine montajı yapılabilir.

Üzerine montajını yaptığınız beton ya da tutucu en az 20 kN basınca dayanıklı olmalıdır.

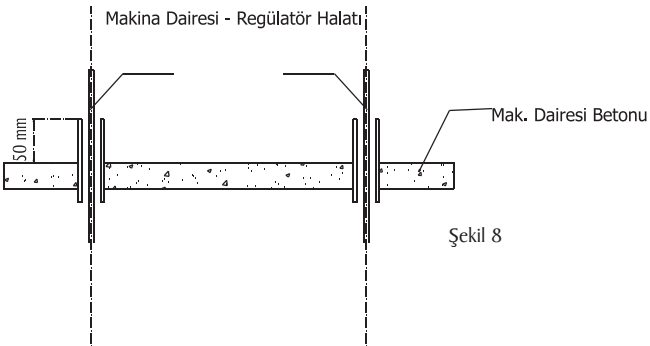

Şekil 8

En81 e uygunluk gösteren halatların kuyudan çıkıp makine dairesine geçiş yaptığı deliklerin mümkün olduğu kadar küçük olması ve en az 50mm yüzük ile yükseltilmesi gereklidir. (Şekil 8)

2.1.2 MONTAJ ADIMLARI

Hız Regülatörünü şekilde görüldüğü gibi monte ediniz.

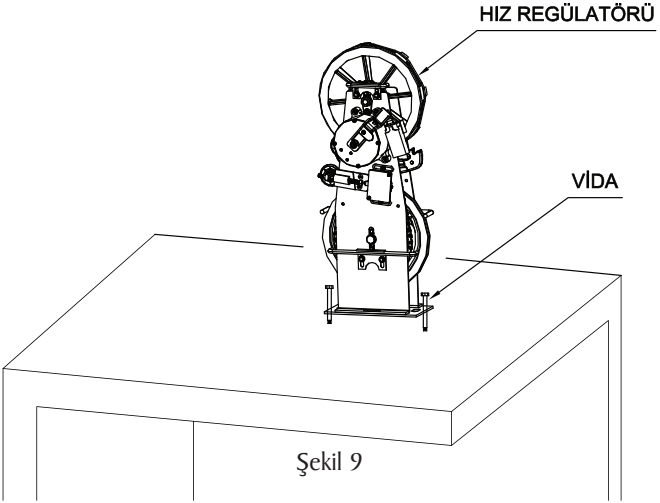

Şekil 9

Kuyu içine montajı yapılan regülatörlerde regülatöre kolayca ulaşılabilecek servis kapısı yapılmalıdır.

2.2 HIZ REGÜLATÖRÜ - GERGI MAKARASI ve HALAT Montajı

Hız regülatörünün teknik olarak doğru bir şekilde çalışabilmesi için Regülatörün,halatın, gergi makarasının ve ağırlığının doğru entegre edilmesi gereklidir.Gergi ağırlığının hangi yükseklikte bağlanması gerektiği aşağıdaki kriterlere bağlıdır :

a-Gergi ağırlığı hiçbir şekilde yere değmemelidir. (Şekil 9)

b-Asansör kabini hidrolik tamponun sıkıştırdıktan sonra bile halat üzerindeki bağlantı elemanları gergi makarasına değmemelidir.

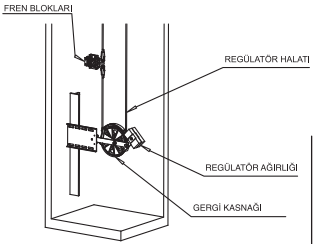

Şekil 10

Şekil 12

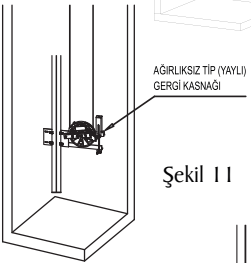

Şekil 11

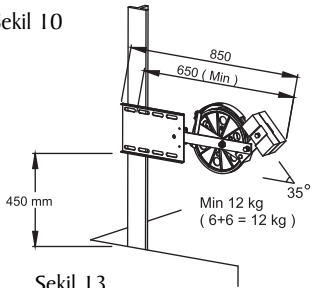

Şekil 13

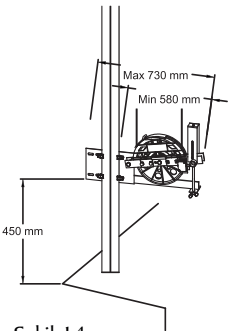

Şekil 14

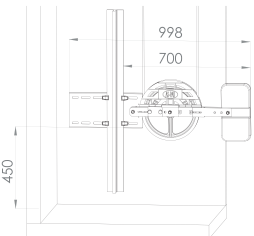

Şekil 15

Halatı kuyuya uygun uzunlukta kesin, gergi makarasından dolandırın daha sonra gerekli bağlantı elemanlarını kullanarak fren blokuna bağlayın. Gergi kasnağını Şekil 13, 14, 15' de görüldüğü gibi yaklaşık 450 mm yüksekliğe bağlayın. Doğru montajı yaptığınızda 12 kg Ağırlıklı tip gergi kasnağı yukarıya doğru yaklaşık 35 derecelik açı yapacaktır. (Şekil 13) Ağırlıksız tip (Yaylı) gergi kasnağı yere paralel olacaktır. (Şekil 14) 25 kg tip gergi kasnağı (Şekil 15) yukarıya doğru yaklaşık 10 derecelik açı yapacaktır.

2.3 GÜVENLİK SİVİŞLERİNİN MONTAJI

Elektrik sivişleri sadece eğitimli eletrik teknisyenleri tarafından yapılmalıdır.

Bağlantilari yapmadan önce asansörün tüm elektrik tesisatini kapatınız.

Emniyet siviş kablolarinin ilgili standartlara uygun kullanilmasi gereklidir.

Emniyet sivişlerinin bağlantilari yapilmalidir.

3. ÇALIŞMA TESTİ

Üretici firma regülatörün testlerini yapmiş olmasina rağmen montaj sirasinda çikabilecek aksakliklari görmek için regülatör tekrar test edilmelidir.

Fren bloklari için gerekli ise test yapmadan önce raylari yağlayiniz.

Asansörü revizyon konumuna alip kuyu boyunca çaliştirin. Asansörün problemsiz olarak seyir yapabildiğinden emin olun. En alt ve en üst seviyelerde regülatör makarasinin ve gergi makarasinin üzerine bağlanti aparatlarinin değmediğini gözlemleyin.Düşük hizda(revizyon konumunda) asansörü yukari/aşağiya çaliştirin. Bu sirada frenleme koluna elinizle basarak regülatörü aktif edin. Elektrik kontağini kestiğini gözlemleyin. Arkasindan bir miktar daha hareket ettirerek fren bloku kollarini çaliştirdiğindan emin olun. Daha sonra regülatörü,sivişi ve fren mekanizmasini eski konumuna getirin.

NOMİNAL HIZDA TEST YAPILMASI:
Hiz regülatörünün beyan hizinda test yapmak için aşağidaki direktifleri izleyin :

Normal çalişma hizinda el ile fren kolu aşağiya iterek test yapilabilir. Regülatör kendini kilitler , siviş elektiriği kesmelidir.Fren mekanizmasi hiz regülatörü tarafindan aktif edilmiş olmalidir. Test bittikten sonra siviş üzerindeki pim el ile eski konumuna getirilmeli ve yukari/aşaği küçük hareketler ile fren kolunun eski konumuna getirilmesi gereklidir. Gergi makarasi üzerindeki sivişin testini yapmak için regülatör üzerindeki halat kanaldan çikarilir. Sivişin elektriği kestiği kontrol edilir. Siviş eski haline getirilir.

4. 12 KG AĞIRLIK TİP GERGİ KASNAĞI

4.1 MONTAJ

SAĞ - SOL YÖN AYARI

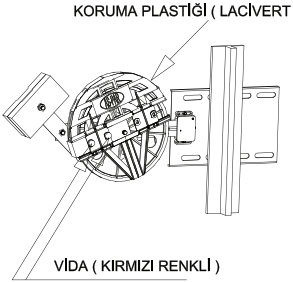

Şekil 16

1- Gergi kasnağı raya sağ ve sol olarak iki ayrı şekilde bağlanabilmektedir. Teslim aldığınız gergi kasnağı sol yön için ayarlanmıştır.

2- Gergi kasnağı kullanım yönü ters geldiğinde koruma plastiği (lacivert renk) üzerinde bulunan 2 adet vidayı (kırmızı renk) sökerek, koruma plastiğini Şekil 17'deki gibi ters yönde çeviriniz.

3- Gergi Kasnağı Şekil 18'de gösterildiği gibi sağ yön için kullanıma hazır hale gelecektir.

TERS ÇEVİRİN

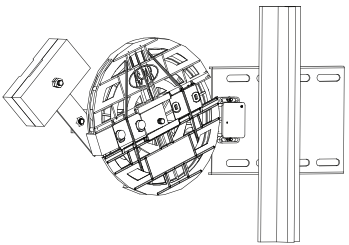

Şekil 17

SAĞ YÖN

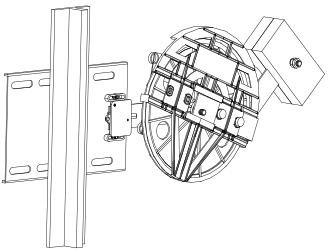

Şekil 18

5. AĞIRLIKSIZ TİP GERGİ KASNAĞI KURULUMU

5.1 MONTAJ

a- Gergi kasnağı rayların pozisyonuna göre sağ veya sol olarak kullanılmalıdır. Yönü ters ise;aşağıdaki şekilde gösterildiği gibi 1 numara ile gösterilen parçaları diğer yöne alarak yeniden monte ediniz. Ters yönde montaj sırasında emniyet siviçi, siviç bağlantı plakasından 2 mm dışarda monte edilmelidir. Aksi durumda halat kopması esnasında siviç çalışmayabilir.

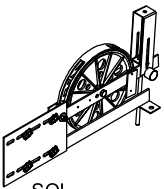

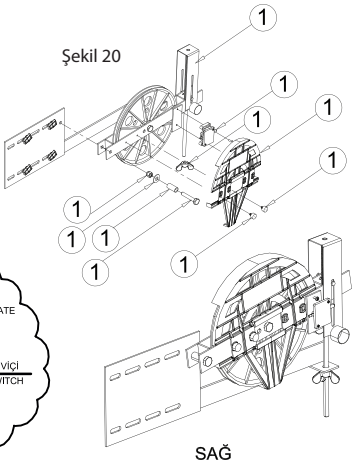

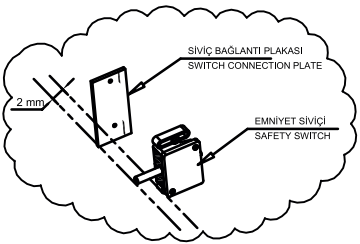

b- Gergi kasnağını raya monte etmeden önce tij ucundaki emniyet pimini çıkarınız ve kelebek somunu şekilde gösterildi gibi tijin en sonuna kadar getiriniz.

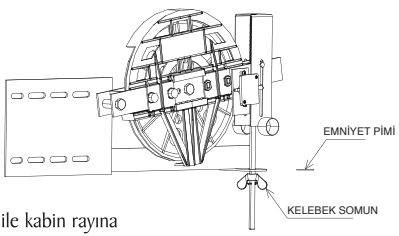

c- Gergi kasnağını tırmaklar yardımı ile kabin rayına monte ediniz. Tırnaklar hassas ayar yapılacağı için tam sıkılmalıdır.

Şekil 21

d- Kabin rayına tutturulan gergi kasnağına regülatör halatını geçiriniz. Halatın gerginliğini almak için bir çekiç vs. yardımıyla bağlantı plakasına gerekli yönde (aşağı veya yukarı yönde) vurarak halat gerilmesini sağlayınız. Halat bu işlemden sonra yeterince gerilmeyecektir. Bu normaldir.

Şekil 22

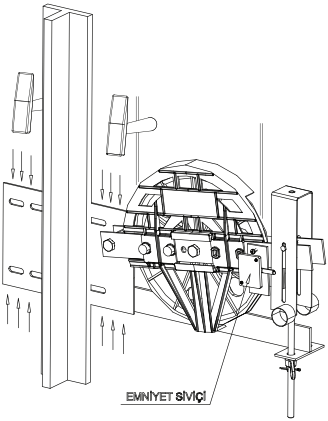

e- Halat gerginliği tam ayarlamak ve asansörün çalışma esnasında bu halat gerginliğini sürekli sağlamak için, kelebek somunu gergi kasnağı üzerinde bulunan değeri min 30 kg'a gelinceye kadar çeviriniz. (Gergi kasnağındaki üzerindeki değerler kilogramdır.) Kelebek somunu sıkarken, yaydaki gerilmeyi şekilde gösterilen plakaya el ile bastırınız, bu kelebek somunu daha kolay sıkmanızı sağlayacaktır.

f- Daha önce çıkarmış olduğunuz emniyet pimini yerine takınız.

g- Emniyet Sivicini halat kopma ihtimaline karşı, mutlaka açık konuma getiriniz.

Şekil 23

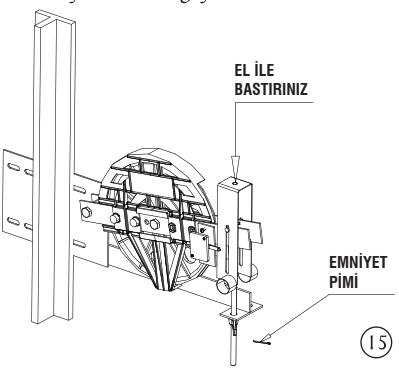

6. 25 KG AĞIRLIKLI TİP GERGİ KASNAĞI

6.1MONTAJ

a. Halatlı kuyuya uygun kesin, gergi makarasından geçirin daha sonra gerekli bağlantı elemanlarını kullanarak, fren bloğuna bağlayın. Gergi kasnağını Şekil 24 de görüldüğü gibi yaklaşık yerden 450 mm yüksekliğe bağlayın. Doğru montaj yapıldığında gergi kasnağı yukarı doğru yaklaşık 10 derecelik açı yapacaktır. Son olarak gergi kasnağının muhafazasını montaj ediniz.

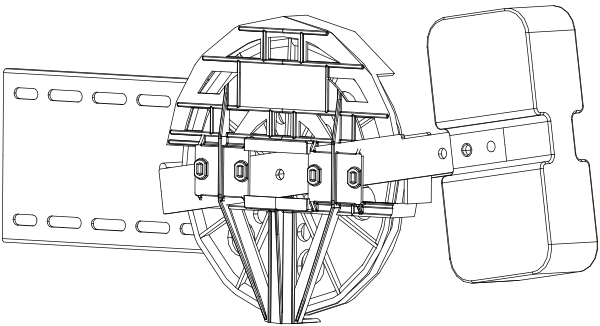

Şekil 24

7. UZAKTAN KONTROL SİSTEMİ

Makina dairesi olmayan kuyularda veya regülatöre ulaşmanın mümkün olmadığı durumlarda kullanılabilir. Frenleme ve başlatma için ayrı ayrı bobin mevcuttur.

7.1 MONTAJ

a- Uzaktan kontrol sistemi regülatör üzerinde monteli olarak gelecektir. İmalatçı firma bilgisi olmadan müdahale edilmemelidir.

b- Uzaktan kontrol sistemi 24V ve 220V olarak 2 ayrı voltaj seçeneğine sahiptir. Panonuz için uygun voltaj tipini seçtiğinizden emin olun.

c- Uzaktan kontrol sistemini rahat çalıştırabilmek için asansör kuyu boşluğunun midahale kapısına yakın bir yere tesis esilmesi sağlanmalıdır.

d- Kablo bağlantıları için regülatör üzerinde bulunan klemensi kullanınız.

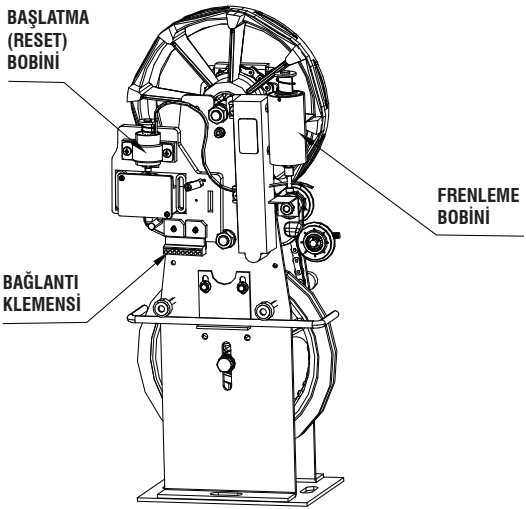

Şekil 25

8. İSTEM DIŞI KABİN HAREKETİNE KARŞI KORUMA

8.1 STANDARTLAR

Standart : EN81-20
İstem dışı kabin hareketlerine karşı koruma

Güvenlik bobinini beyan hızı $\leqslant$ 0.15 m/s olan asansörlerde kullanılmasına gerek yoktur.

Güvenlik bobini 24 VDC ve 190 VDC ile çalışmaktadır.

8.2 PARÇA LİSTESİ

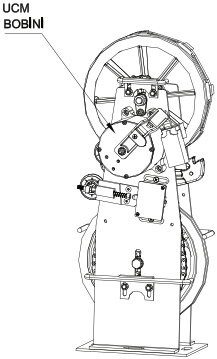

Şekil 26

8.3 MONTAJ ŞEKLİ VE ADIMLARI

8.3.1 GÜVENLİK UYARILARI

Makine dairesine ve kuyuya yetkisiz kişilerin girmesini engelleyiniz. Montaj ehliyetli kişiler tarafından yapılmalıdır.

Kuyu içinde regülatör montajı yaparken emniyet kemeri kullanınız.

Makine dairesindeki delikleri kapatınız. Üzerinize düşme ihtimali olan makine dairesindeki takımları ve diğer çalışma aletlerini deliklerden uzaklaştırınız.

Makine dairesini kilitleyin ve asansöre gerekli uyarı levhalarını koyunuz.

8.3.2 MONTAJ

Hız Regülatörü Yere Montaj Yönergelerinin Madde 2.1 (Sayfa 9) ve Madde 2.2 (Sayfa 10) uygulayınız.

Güvenlik bobinini hiçbir şekilde hız regülatörünün üzerinden sökmeyiniz. Tüm işlemler sırasında güvenlik bobini hız regülatörünün üzerinde monteli olacaktır.

Güvenlik bobinin hız regülatörü üzerinden sökülmesi garantisini geçersiz kılacaktır.

Güvenlik bobininin kablo uçlarına uygun voltajdaki elektrik bağlantısını yapılmasını sağlayınız, bu voltaj tercih edilen bobine göre değişmektedir ve 24 VDC veya 190 VDC dir.

BOBİN ENERJİLİ - HIZ REGÜLATÖRÜ SERBEST

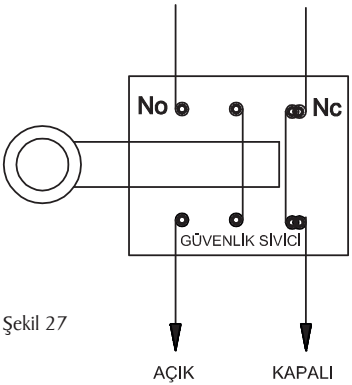

Şekil 27

BOBİN ENERJİSİZ - HIZ REGÜLATÖRÜ KİLİTLİ

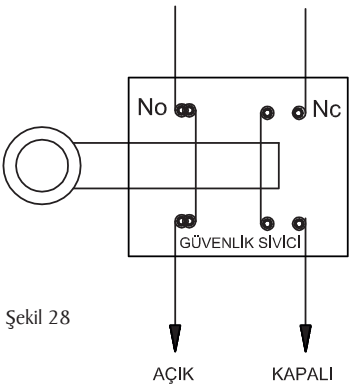

Şekil 28

Ayrıca güvenlik bobinini kontrol eden emniyet sivicinin de elektrik bağlantısının yapılmasını sağlayınız.

Güvenlik Siviçlerinin Montajı;

- Elektrik siviçleri sadece eğitimli elektrik teknisyenleri tarafından yapılmalıdır.
- Bağlantı yapılmadan önce asansörün tüm elektrik tesisatını kapatınız.
- Emniyet siviç kablolarının ilgili standartlara uygun kullanılması gereklidir.
- Güvenlik sivici NC panoya bağlanmalıdır.
- Güvenlik sivici NO panoya bağlanmalıdır ve bu doğru bağlantı yapıldığında güvenlik bobini güvenlik, güvenlik sivici tarafından, her çalışmadan önce kontrol edildiğinden emin olunmalıdır.

Bobinin enerjisiz kaldığı durumlar için güvenlik bobini üzerindeki emniyet sivici ayarlanmıştır. Örneğin kabin kata geldiğinde pim regülator kasnağının bir boşluğuna isabet etmeli, emniyet sivici bağlantısı bobin enerjisiz durumda (hız regülatörü kilitli) bırakmalıdır (NO). Bu durumda güvenlik bobinini regülatörü kilitli durumda tutacağından pano da kabin hareketine izin vermeyecek ve asansörün çalışması engellenecektir.

UYARI : Monte eden kişiler tarafından herhangi bir değişiklik yapılamaz.

8.4 ÇALIŞMA TESTİ

Üretici firma regülatörün testlerini yapmış olmasına rağmen montaj sırasında çıkabilecek aksaklıkları görmek için regülatör tekrar test edilmelidir.

Hız regülatörü Çalışma Testi Yönergelerini (sayfa 12) uygulayınız.

Çalışma testi yönergelerine (sayfa 12) ilaveten Güvenlik Bobini için:

1- Kabinin gitmiş olduğu durakta regülatörü kilitlemelidir.

2- Güvenlik bobini regülatörü kilitlediğinde emniyet siviçin çalıştığından emin olun.

8.5 KURTARMA BİLGİLERİ

Güvenlik bobini herhangi bir sebepten dolayı devreye girdiğinde asansör tamamen ve sürekli olarak durdurulmalı, emniyete alınmalıdır. Sorun çözülünceye kadar kullanılmamalıdır.

Eğer güvenlik bobini pano sisteminde kata getirme özelliği (Acil destek) tarafından desteklenmiyorsa, bobin mutlaka kuyu dışından müdahale edilebilecek bir kurtarma kolu veya kurtarma mekanizmasıyla çalıştırabilmelidir. Böylelikle acil bir durumda hız regülatörü serbest kalacak ve kabin hareket eder duruma gelecektir.

Güvenlik bobinini devre dışına çıkartmadan önce tüm emniyet önlemlerini alınız ve uyarı levhalarını koyunuz.

8.5.1 MAKİNE DAİRELİ ASANSÖRLER İÇİN :

Herhangi bir arıza durumunda, aşağıdaki şekilde gösterildiği gibi güvenlik bobinindeki kurtarma kaması yerine yerleştirilecek (Regülatör serbest kalacaktır) ve kabinin kata gelmesi sağlanacaktır. Kabin kata getirildikten sonra kamanın yerinden çıkarılması kabinin hareketini engelleyecektir.

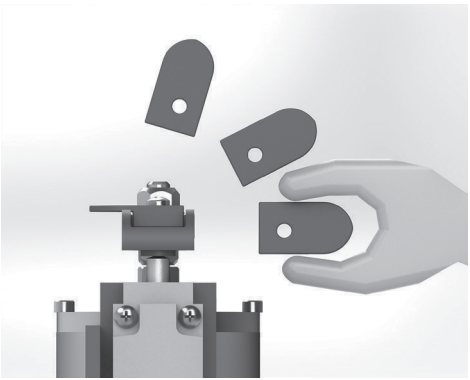

Şekil 29

Pano sisteminde kata getirme özelliği (Acil destek) mevcut ise; kabin kata geldikten sonra kabinin hareket etmesi isteniyorsa kurtarma kaması yerine yerleştirilecektir, kabinin hareket etmesi istenmiyorsa kurtarma kaması yerinden çıkarılacaktır.

Kurtarma kamasını kullanabilmek için bir tornavida yardımı ile montelenmiş olduğu yerden sökülmesi gerekmektedir. Tüm kurtarma işlemleri bittikten sonra tekrar bir tornavida yardımıyla eski yerine vidalanmalı ve bir sonraki kurtarma işleminde gerekinceye kadar saklanması sağlanmalıdır.

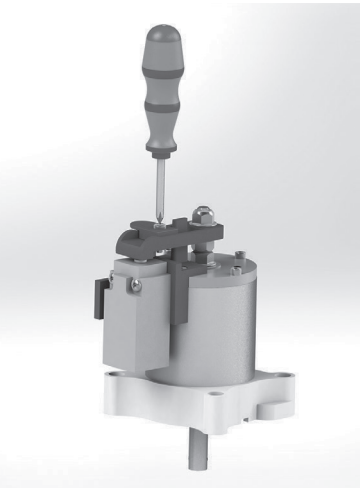

Şekil 30

8.5.2 MAKİNE DAİRESİZ ASANSÖRLER İÇİN :

VOLTAJ TİPİ : 190 VDC

Pano sisteminde kata getirme özelliği (Acil destek) var ise kullanılması önerilmektedir.

Herhangi bir arıza durumunda, pano sistemi kabini kata getirdikten bir süre sonra güvenlik bobini enerjisiz kalacak ve regülatör kilitli durumda gelecektir. Bu durumda güvenlik bobinine müdahale için daha önceden hazırlanmış güvenlik bobinine bağlı kurtarma mekanizmasındaki kurtarma kolunu çekerek, regülatörün serbest kalması sağlanmalıdır.

Şekil 31

8.6 GARANTİ ŞARTLARI VE SORUMLULUKLAR

Kullanım kılavuzunda belirtilen şartlar içerisinde 2 yıl garantilidir. Aşağıda bulunan durumların bir veya birkaçına bağlı olarak meydana gelecek zararlardan ASPAR ASANSÖR AŞ sorumlu değildir.

- Üretim amacı dışında kullanılması.
- Hatalı voltaj verilmesi
- Dış etkenlere bağlı hasarlı güvenlik bobininin kullanılması.

8.7 BAKIM

Her 6 ayda bir düzenli aşağıdaki kontroller yapılmalı ve hız regülatörü kullanma klavuzu arka sayfasındaki bakım kayıt formuna işlenmelidir.

- Fiziki hasarları kontrol edin.
- Elektrik bağlantı kablolarını kontrol edin.
- Eğer var ise kurtarma mekanizmasının çalışıp çalışmadığını kontrol ediniz.

9. HIZ REGÜLATÖRÜ KORUMASI

1 tip regülatör koruması mevcuttur.

Tam Koruma

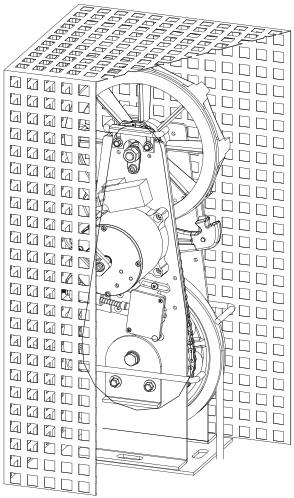

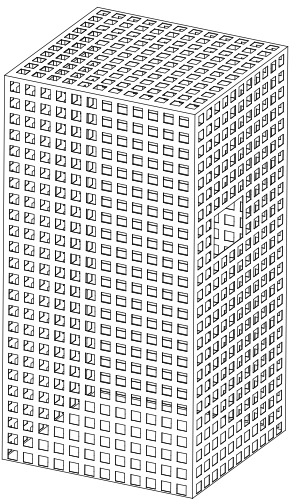

10. GARANTİ ŞARTLARI ve SORUMLULUKLAR

SSG , EN81 standartları dahilinde en az 20 kez kilitlenmeye karşı garantilidir. Ayrıca kullanım kılavuzunda belirtilen şartlar içerisinde 2 yıl garantilidir.

Aşağida bulunan durumlarin bir ve ya birkaçina bağli olarak meydana gelebilecek maddi ve manevi zaralardan ASPAR ASANSÖR A.Ş. Sorumlu değildir

1- Kullanim kilavuzu ve ya standartlara aykiri montaj ve bakim yapilmasi
2-Herhangi uygunsuz ve/veya ariza durumunda kullanima devam edilmesi
3-Üretim amaci dişinda kullanimi
4-Frenleme hizinin değiştirilmesi ve/veya mühürünün çikartilmasi
5-Herhangi bir şekilde parçalar üzerinde oynama yapilmasi
6-Beyan hizi dişinda kullanilmasi
7-Gergi makarasinin ağirliğinin kilavuzda belirtilenden az ya da çok kullanilmasi
8-Diş etkenlere bağli oluşan hasarli regülatörlerin kullanilmasi.

11. BAKIM

SSG Regülatör her 6 ayda bir düzenli olarak aşağidaki kontrollere tabi tutulmali ve arka sayfadaki Bakim Kayit formuna işlenmelidir.

1-Halatı uzamaya ve aşınmaya karşı kontrol edin.
2-Halatın Fren bağlantı noktalarını kontrol edin
3-Regülatör halat kanalının ve gerdırme ağırlığı kanalını kontrol edin.
Kanal üst çapi ve halat arasindaki mesafe 3 mm den fazla olduğunda regülatörü ve gergi makarasini değiştirin.(6 lik halat kullanildiğinda)
4-Halat kanallarinin temizliğini kontrol edin.
5-Fren kolu makarasi üzerindeki O-Ring lastiğini kontrol edin. Aşinma olmuş ise değiştirin.
6-Regülatör halatinin yağli olmamasi gereklidir. Yağlanmiş ise temizleyin

☠ Her ne sebeple olursa olsun, asansörü hiz regülatörünü devre dişi birakarak çaliştirmak kurallara aykiridir.

☠ Regülatör üzerine hiçbir ilave parça takilamaz.

SSG

CE
0400

Bi-directional Overspeed Governor
Mounting, operating and maintenance Manuel

INDEX

I-GENERAL INFORMATION
1.1 EXPLANATIONS AND WORKING REGULATIONS
1.2 SAFETY PRECAUTIONS
1.3 WORKING INSTRUCTIONS ON SAFETY STRUCTURAL
1.4 CHECK UPON RECEIPT
1.5LIST OF PARTS
2. ASSEMBLY
2.1 ASSEMBLY OF THE OVERSPEED GOVERNOR ON THE FLOOR
2.1.1 ASSEMBLY IN THE ENGINE ROOM
2.1.2 ASSEMBLY STEPS
2.2 ASSEMBLY OF THE ROPE OF THE OVERSPEED GOVERNOR AND TENSION PULLEY
2.3 ASSEMBLY OF THE SAFETY SWITCHES
3. OPERATION TESTING
4. TENSION PULLEY WITH 12 KG WEIGHT
4.1 ASSEMBLY
5. TENSION PULLEY WITHOUT WEIGHT
6. TENSION PULLEY WITH 25 KG WEIGHT
6.1 ASSEMBLY
7. REMONTE CONTROL
7.1 ASSEMBLY
8. PROTECTION AGAINST UNINTENTED CAR MOVEMENT
8.1 STANDART & DIRECTIONS
8.2 LIST OF PARTS
8.3 ASSEMBLY
8.4 OPERATING TESTING
8.5 RECOVER INFORMATION
8.6 WARRANTY
8.7 MAINTENANCE
9. OSG PROTECTION COVER
10. WARRANTY REGULATIONS and RESPONSIBILITY
11. MAINTENANCE

	SSG Technical Specification
Min Adjustable Nominal Speed	0,15 m/s
Max Adjustable Nominal Speed	0,40 m/s
Bearings	From two sides ball bearings
Direction	Up and down
Tension Weight	25 kg / 12 kg / Without weight
Rope Diameter	6 mm -8 mm
Governor Pulley Diameter	Ø 230 mm
Safety Gear Type	Use with progressive safety gears, instantaneous safety gears and instantaneous safety gear with buffer effect.

1-GENERAL INFORMATION

1.1 EXPLANATIONS AND WORKING REGULATIONS

The overspeed governor is a safety device which activates when the nominal speed of elevator car is exceed 15 % .If the elevator car ,during its upward&downward exceeds the nominal speed ,upon reaching the release speed set by the manufacturer the governor Wheel is blocked and the governor rope is wedged by means of a sheave groove made in form of a key groove. This action activates the safety gears .The cabinet stops and comes to a standstill on the quides.

The main part of pulley is shown below.Fig.1

 Governor pulley, with trapezoidal undercut grove to house the overspeed governor

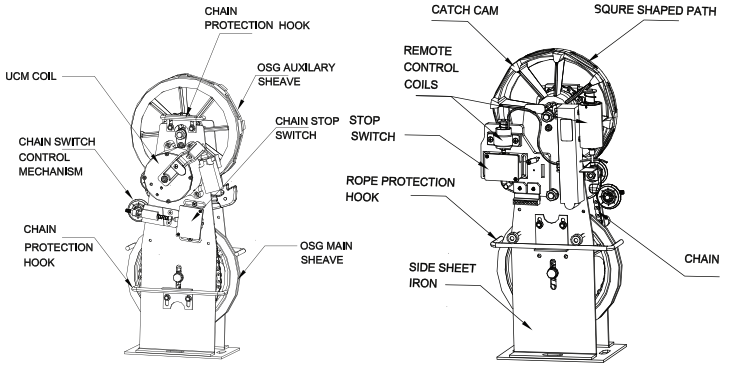

Fig. 1

The rope,secured to the clamp of the safety gear and strectched rope, operates the governor pulley through its own pressure in the trapezoidal undercut groove.

The square shaped path, which is on the sheave moves the catch pendulum slightly up and down. The catch pendulum is forced to move on the path by a spring.

When the centrifugal force exceeds the spring force , the catch pendulum contacts on the catch cam. And the sheave is blocked. Before braking the switch is activated and the safety circuit of the plant is switched off The rope protection hook prevents the rope to come out from the groove.

The overspeed governor is provided with the omologation according to the rules and regulations for elevators EN 81-20

DISPOSITION ON THE TOP OF THE ELEVATOR SHAFT.

For the assembly on the top of the elevator shaft, the overspeed governor must be easily accessible from the outside (e.g. through a maintenance door.)

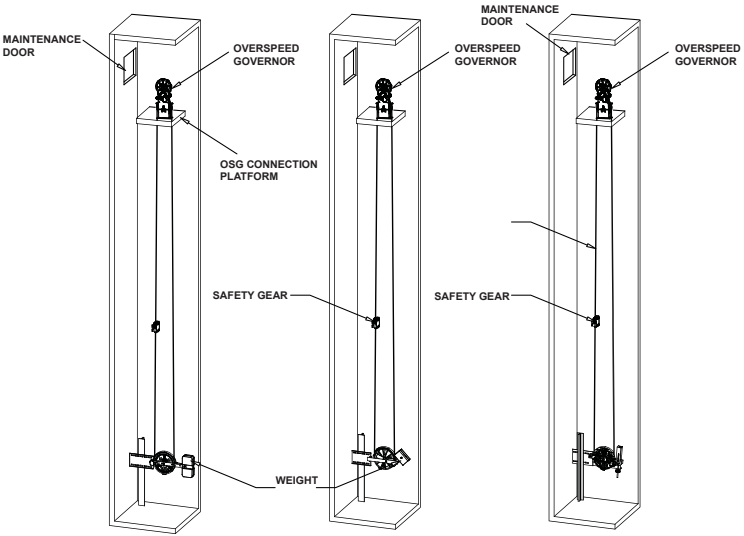

Tension pulley side weight 25kg

Tension pulley side weight 25kg

Tension pulley without weight

MOUNTING TYPE WITHOUT AN ENGINE ROOM

DISPOSITION IN THE ENGINE ROOM.

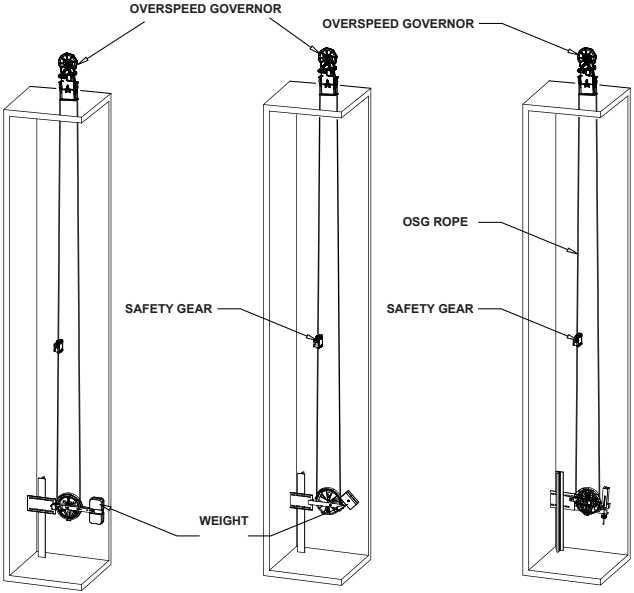

TENSION PULLEY SIDE
WEIGHT 25Kg

TENSION PULLEY SIDE
WEIGHT 12Kg

TENSION PULLEY
WITHOUT WEIGHT

MOUNTING TYPE WITH ENGINE ROOM

Assembly must be done by a person who are well acquainted with the assembly of elevators.ASPAR Asansör A.Ş. declines any responsibility that have not been carried out according to this guide. User should accept only sealed overpeed governor.During the transportation ,the overspeed governor can be damaged.Never use damaged products.

Beacuse of the technical safety rules the following situations would never happen ;
A-For elevator use only. Manufacturer is not responsible for the products that is not used on purpose.
b-Choose the product according to the declared speed.
c-Spare part changes are not acceptable on overspeed governor.

1.2 SAFETY PRECAUTIONS

The Assembler company is responsible for the safety of the work.They should consider warnings in the guide.

WARNING! Indication of danger of possible damages to structýral elements and its component parts. May be cause for injuries and serious product damages.

DANGER!This symbol shows that health and lives of related persons are under risk.Always pay attention to warnings

Indication of useful information

These instructions are an integral part of this guide it must be kept in an easily accessible place like in the engine room.

1.3 WORKING INSTRUCTIONS ON SAFETY STRUCTURAL ELEMENTS

Overspeed governors belong to safety structural elemnts group.It is absolutely necessary to observe the rules and regulations that refer to structural element including the information given in the operating instructions.

For that reason the guide must be read and understood before assembly. Safety devices need particular attention.Their perfect functioning is essential for a safe operation of the plant.As the safety devices are already preset at the factory their operations must be carried out immediately after the assembly itself. After monting the overspeed governer , the governor must be tested on the test groove. The functioning of safety switches on the governor and on the tension pulley must be checked. Aspar Asansör A.S. is not responsible of the wrong assembled tension pulley.

1.4 CHECK UPON RECEIPT

On receipt of the supply, it is necessary to check the goods, by comparing each single part with the purchase order, in order to verity their conformity and completeness. Use the overspeed governor as stated with tension pulley 12 kg or 25 kg weight or tension pulley without weight.

1.5 LIST OF PARTS

The nominal speed data contained in the type-plate have to be compared with the order.
List of parts ;

1 pcs Overspeed governor Fig. 2
1 pcs 12 Kg Weight Tension Pulley Fig 3
2 pcs Tension Weight Fig 4
1 pcs Tension Pulley Without Weight Fig 5
1 pcs 25 Kg weight Tension Pulley Fig 6
1 pcs Tension Pulley Fig 7

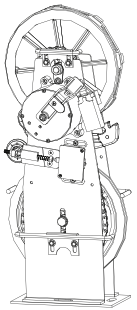

Fig 2

Fig 4

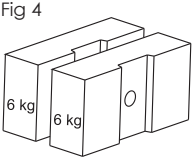

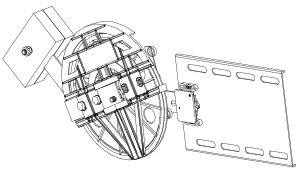

Fig 3

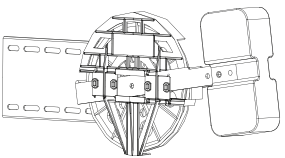

Fig 6

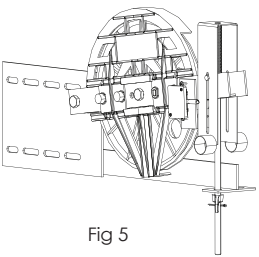

Fig 5

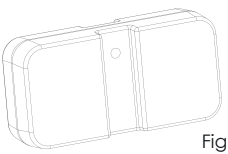

Fig 7

Min 25 kg

2-ASSEMBLY

For all the assembly works in the engine room or in elevator shaft ,it should be made clear below.

The entrance into the assembly area only for skilled and educated workers

During to assembly works,should use safety belts.

Cover the hole in the floor in the engine room. Secure the assembly tools and other objects to avoid falls. Engine room door must be locked and attach the appropriate warning signs on the elevator.

2.1 ASSEMBLY OF THE OVERSPEED GOVERNOR ON THE FLOOR

2.1.1 ASSEMBLY IN THE ENGINE ROOM

The assembly of the overspeed governor can be performed directly on the floor or on a base.

Floor and support must resist to a pressure of min 20 kN

The passing openings of the rope should be kept as small as possible and must be fitted with safety rings 50 mm.

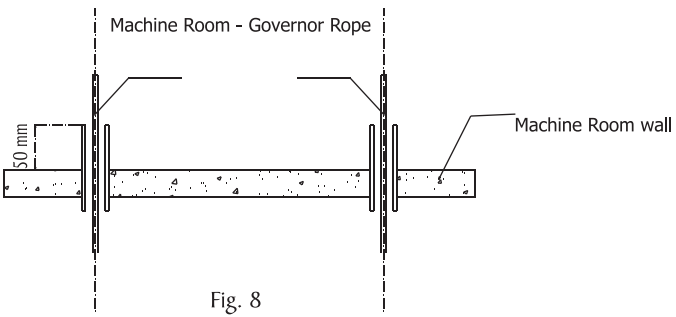

Fig. 8

2.1.2 ASSEMBLY STEPS

Y ou should assembly overspeed governor as shown the Figure 7.

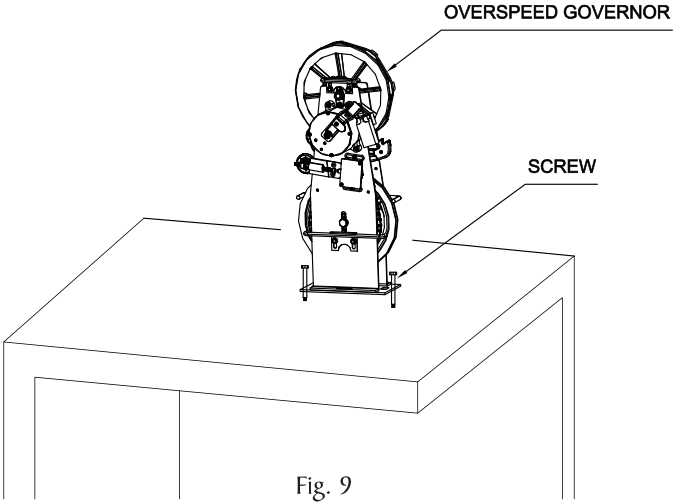

Fig. 9

Through on an inspection door the overspeed governer must be easily accessible from outside in case of assembly in the elevator shaft.

2.2 ASSEMBLY OF THE ROPE OF THE OVERSPEED GOVERNOR AND TENSION PULLEY

A tecnically perfect operation of the overspeed governor is possible with a correct assembly of the governor rope itself and of the tension weight with counter weight.

While determining at which height the tension weight with counter weight has to be mounted it must be made clear that.
a-In no case,the counter weight must touch the floor.Figure 9.
b-When the cabinet presses hydraulic buffers rope anchors must never meet to tension pulley.

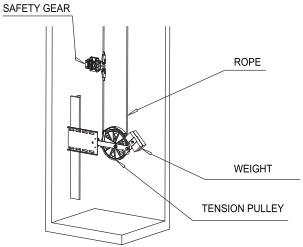

Fig. 10

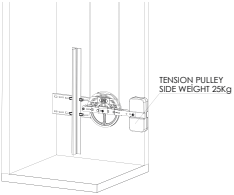

Fig. 12

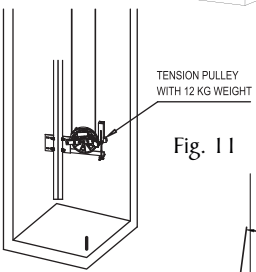

Fig. 11

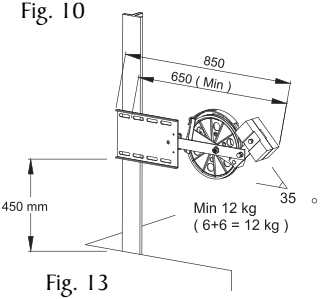

Fig. 13

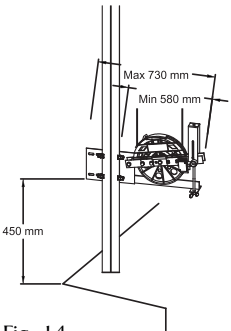

Fig. 14

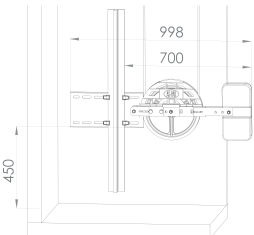

Fig. 15

Cut the overspeed governor rope sufficiently and lay it down on the rope pulley of the tension weight. Supply the first rope and with the rope anchor and attach it to the safety gear. Assembly the overspeed governor at about 450 mm on the bottom of the shaft. If the assembly has been correctly the angular measure will be 35° (Figure 13).
Tension pulley without weight will be parallel to floor (Figure 14).
tension pulley with 25 kg, if the assembly has been correctly the angular measure will be 10° (Figure 15).

2.3 ASSEMBLY OF THE SAFETY SWITCHES

All the works should be by specialized electricians,skilled workers

Before beginning operations,turn off the power of all the parts of the plant

All safety switch cables must be linked according to EMV rules and regulations.

Safety switches must be connected to safety circuit.

3. OPERATION TESTING

Although manufacturer tested product at the delivery before sale,eventually before the final test of the plant must be done.

Before performing the test, if neccessary for safety gears the guide rails Should be oiled.

It is necessary to slowly run throught the whole are of action.Be sure that elevator works with out problem. At the lowest and highest level rope anchors should not meet the overspeed governor pulley and tension pulley. With a slow speed upwards and downwards ,operate by hand the overspeed governor.The safety switch must cut electricity connection.And check if safety gear works.Bring to overspeed governor,switch and brake device back again.

TESTS ON NOMINAL SPEED ;
Follow indications below for test on declared speed:

You may cut off the safety circuit , check it. You may be performed by forcing the catch pendulum by hand. At nominal speed the governor must block itself , brake off the safety circuit and activate the safety gears.After the elevator car stopped , first get the elevator car 20 mm up at the same time turn the governor pulley 20 mm opposite direction. Then safety switch must be positioned to its first place. Take the governor rope to original groove.

4. TENSION PULLEY WITH 12 KG WEIGHT

4.1 ASSEMBLY

RIGHT - LEFT DIRECTIONAL SETTING

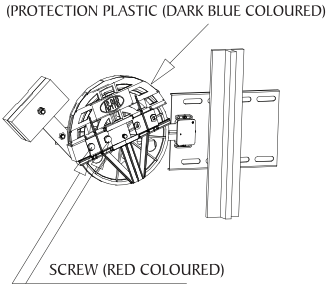

Fig. 16

1- Tension pulley can be connected to the rail in two ways as right and left. Your delivered tension pulley is settled for left direction.

2- If tension pulley direction is inverse, dismantle the 2 screws (red colored) which exists on protection plastic and inverse protection plastic as seen at Fig. 17

3- Tension Pulley will be ready for using for right direction as shown at Fig. 18

INVERSE

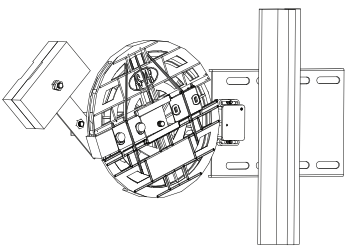

Fig. 17

RIGHT DIRECTION

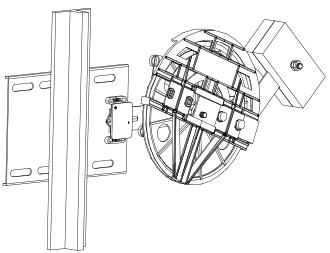

Fig. 18

5. TENSION PULLEY WITHOUT WEIGHT

5.1 ASSEMBLY

a-Should be usen the tension pulley according to position of guide rail (Right or left). In the reverse direction, reassemble the parts of shown by number of 1 by reversign as shown below. During assembly at the opposite direction safety switch must be installed place of 2 mm outside with line of switch connection plate. Otherwise, the switch may not work during rope failure. ..

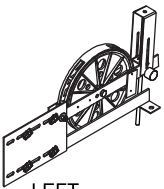

Fig. 20

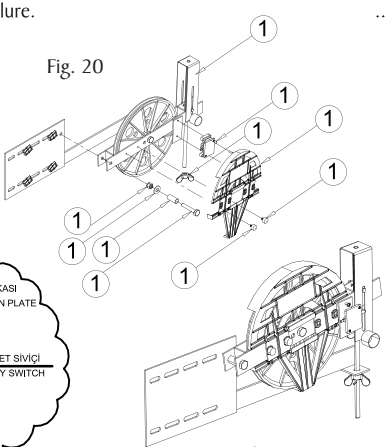

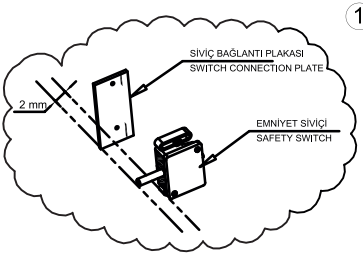

b- Before installing of tension pulley to guide rail, remove the safety pin at the end of rod and bring down to wing nut the end of the rod as shown figure.

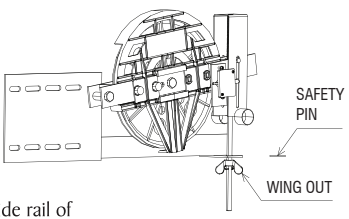

Fig. 21

c- Tension pulley should be installed to guide rail of cab with help of clips. The should not be fully screwed for will be precise control.

d- Overspeed governor rope should be get through to tension pulley of attached to the cab's guide rail. Provide the tension of rope hitting to connection plate of the necessary directions (up or down direction). With help of a hammer... Etc for getting to tension of rope. After this procedure the rope could not be tensioned, this is normal.

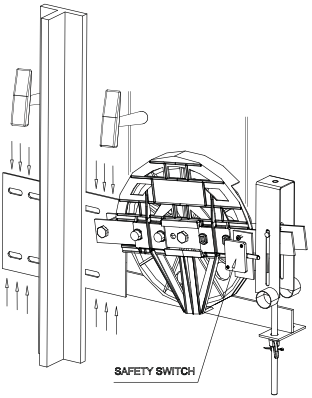

Fig. 22

e- Should be turned the wing nut until value of min 30 kg where is on tension pulley for adjusting tension of rope and perpetuate to tension of rope during the elevator working. (Values of tension pulley are kg) when tightening the wing nut must be pushed by hand for tension of rope. This procedure can provide to easier turning for wing nut.

f- Must be insatalled the safety split pin which was removed previously.

g- Must be turned open state to safety switch against the posibility of rope failure.

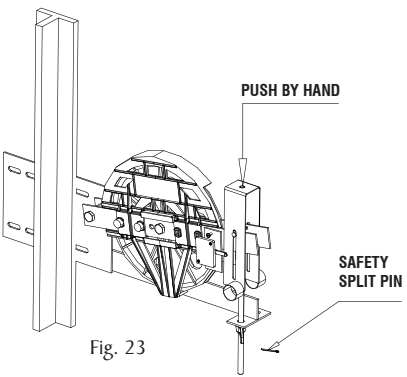

Fig. 23

6. TENSION PULLEY WITH 25 KG WEIGHT

6.1 ASSEMBLY

a. Cut the rope in suitable lenght fot he pit, pass it trought the tension pully's roller. Then connect it to safety gear by using necessary connection parts. As you can see in Figure 24 hang tension pulley approximately 450 mm height from ground. When properly assembled, tension pulley will make an angle of about 10° upward. Lastly mount the protection of tension pulley

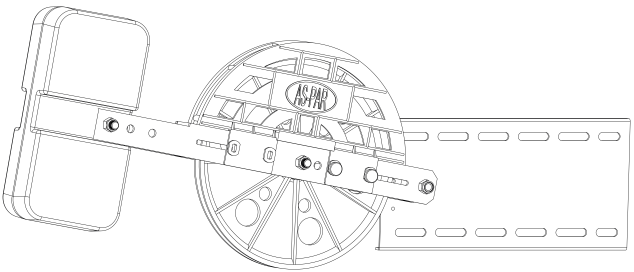

Fig. 24

7. REMOTE CONTROL SYSTEM

It should be used under the stuation of nonexistence engine house in wellhole or if reaching the overspeed governor is impossible. Individual coils exist for both breaking and starting.

7.1 ASSEMBLY

a- Remote control system is to be delivered as assembled on overspeed governor and it shouldn't be interfered without informing the manufacturer company.

b- Remote control system has two types voltage options as 24V and 220V You should be sure that you choose the appropriate one for your panel.

c- In order to run remote control system easily it should be assembled nearby area of interfere door of wellhole.

d- You should use connector which is on overspeed for cable connections.

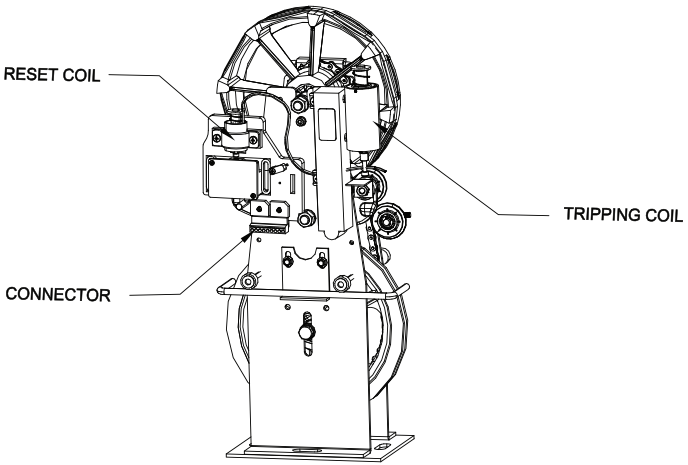

Fig. 25

8. PROTECTION AGAINST UNINTENTED CAR MOVEMENT

8.1 STANDARDS & DIRECTIONS

Standard : EN81- 20
Protection against unintended movements of car

There is no need to use safety coil for elevator of nominal speed is $\leqslant$ 0.15 m/s

Safety coil is working with 24VDC & 190 VDC

8.2 LIST OF PARTS

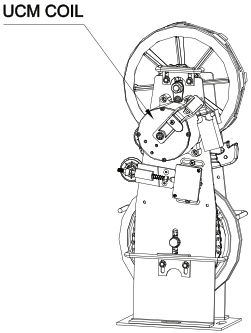

Fig. 26

8.3 ASSEMBLY FORM & STEPS

8.3.1 SAFETY PRECAUITIONS

The entrance into the assembly area is only for skilled and educated workers.

During the assembly works safety belts should be used.

Cover the hole in the floor in the engine room. Secure the assembly tools and other object to avoid falls. Engine room door must be locked and attach the appropriate warning signs on the elevator

8.3.2 ASSEMBLY

Administer of Assembly of the rope of the overspeed governor and tension pulley of article 2.1 (page 35) and article 2.2 (page 36) .

Do not remove the safety coil from the overspeed governor.

If the safety coil's place removal on the overspeed governor, warranty will be void.

Ensure the making electric connection with correct voltage to end of the cable of safety coil. It can changable according to the preferred coil. And the coils' options of 24VDC & 190VDC.

COIL ENEGIZED > FREE TO RUN

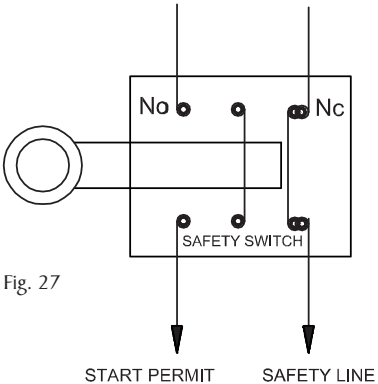

Fig. 27

COIL DE-ENERGIZED > OVERSPEED GOVERNOR BLOCKED

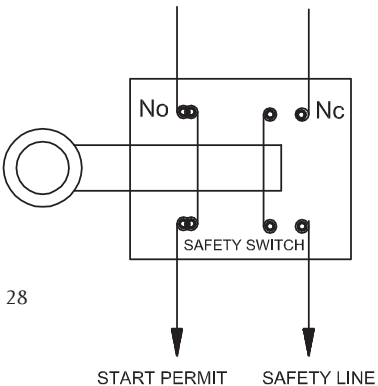

Fig. 28

Assembly of the safety switches;

All the Works shoulds be by specialized electricans, skilled workers.

- Before beginning operations, turns off the power of all the parts of the plant.
- All safety switches cables must be linked according to EMV rules and regulations.
- Safety switch NC contact must be connected to safety circuit.
- Safety switch NO contact must be connected in a permit circuit. So the correct operation of the safety coil is checked prior to every start.

The contact on the osg coil must be adjusted in such a way that when the coil is de-energized but the pin hits a spoke of the OSG (for example during standstill at a landing) the monitoring contact (start permit) (NO) must be closed. In that case the self monitoring of the coil does not give a fault in the controller, which would lead to a blocked lift. The adjustment of the contact may not be changed.

8.4 OPERATING TESTING

Although manufacturer tested product at the delivery before sale, eventually before the final test of the plant must be done.

Follow the instructions of overspeed governor operation test (Page 38).

Inaddition to, instrutions of operating test for safety coil (Page 38).

1- Safety coil should lock overspeed governor, when Unintended Car Movement is detected.

2- Should be sure, when safety coil lock overspeed governor, safety switch continue working.

8.5 RECOVERY INFORMATION

For any reason, when the safety coil drops, the elevator should be taken to a permanent stop and shouldn't be used until the issue is resolved.

If the safety coil is not supplied by an emergency supply, the coil must be equipped with a manual lever which can be operated opereted from outside the well. So in case of an emergency the coil can be lifted and the car can move with rescue drive.

Before you put out of operation to safety coil, must be taken all safety precautions and placed warning signs.

8.5.1 DISPOSITION IN THE ENGINE ROOM

In case of any malfunction, as shown in the following schema, rescue wedge where is safety coil fixed be placed. So Overspeed Governor can be free and the cabin must be brought to floor. After cabin can be placed of floor, removing the wedge can be prevent the movement of the car.

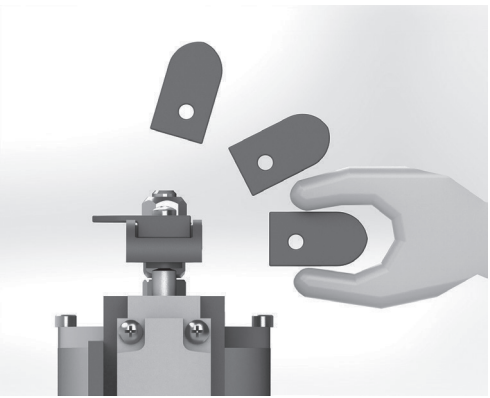

Fig. 29

If the emergency supply can be available on floor panel system,

1) After cabin can be at floor, In case of desired of to movement of cabin, the wedge must be fixed of placed.

2) In case of do not required to movement of cabin, the wedge must be dislocated.

For can be usen the rescue wedge, the wedge must be mounted with the help of a screwdriver from the placed of inbuilt. After all rescue operations, the wedge must be replaced with the help of a screwdriver. The wedge must be stored until the next time of rescue operations.

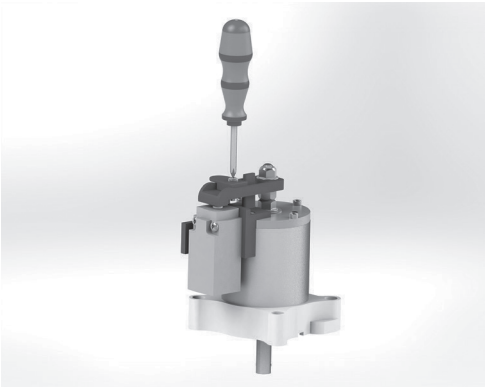

Fig. 30

8.5.2 DISPOSITION ON THE TOP OF THE ELEVATOR SHAFT (MRL)

VOLTAGE TYPE : 190 VDC

Be suggested to the use in case of there is on emergency suppy on controller.

In case of any malfunction, the controller can bring the cabin to floor. When after energy of emergency supply finish, overspeed governor can be locked. Previously prepared of rescue mechanism pin must be pulled and the overspeed governor can be free.

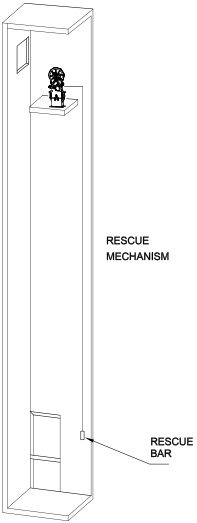

Fig. 31

8.6 WARRANTY REGULATIONS & RESPONSIBILITY

It has warranty for 2 years as declared in the guide,except when:

- The coil is not used for its purpose
- Giving incorrect voltage
- Using damaged safety coil because of the disaster and external influences.

8.7 MAINTENANCE

Safety coil and safety switch must be checked every 6 months and comments must be noted on maintenance registration form on MOUNTING, OPERATING AND MAINTANENCE MANUAL.

- Check damaged conditions.
- Check the electric connection points of safety coil.
- If there is rescue mechanism, must be checked for smooth functioning.

9. PROTECTION OF OVERSPEED GOVERNOR

There are 1 types of protection cover for overspeed governor.

Full Protection

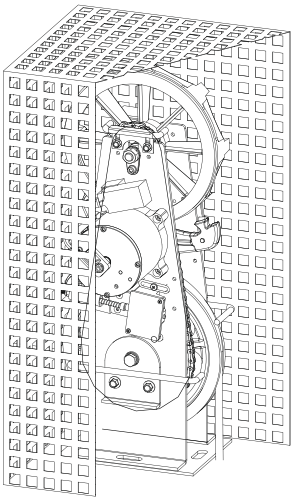

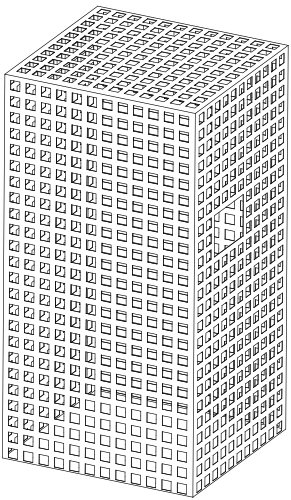

10. WARRANTY REGULATIONS and RESPONSIBILITY

According to EN81-20 standarts, SSG is min 20 times locked under warranty.
Also it has warranty for 2 years at declared regulation in the guide.
Aspar Asansör A.þ is not responsible of the damages in following situations.
1-If the component part is used in a different way than described in this guidebook.
2-Continue to use altough teh overspeed governor is damaged.
3-Not Used on purpose.
4-Changing the brake speed or removing the seal.
5-Changing any of the parts with another.
6-Not use on declared speed
7-Tension Pulley weight is heavier/lighter than declared weight in guide book.
8-Using damaged overspeed governors ,because of the disasters and external influences.

11. MAINTENANCE

SSG overspeed governor must be checked every 6 months and comments must be noted on Maintance registiration Form.

1-Check ropes if it is weared or streched.
2-Check rope and safety gear connection points.
3-Check the grooves and tensioning pulley.
Change the overspeed governor and tension pulley, if the distance between groove diameter on top and rope is more than 3 mm (when 6 mm governor rope is used).
4-Check clearance of the rope grooves.
5- Check the o-ring on the catch pendulum , change if deformed.
6-If overspeed governor rope is oily. It must be cleaned.

☠ It is not allowed to operate the elevator plant even if temporarily,without the overspeed governor.

☠ Only original spare parts must be mounted by the manufacturer. Never add any spare parts on it.

LIFTINSTITUUT

PRODUCTS
RvA C 087

EU-TYPE EXAMINATION CERTIFICATE

Issued by Liftinstituut B.V.
identification number Notified Body 0400,
commissioned by Besluit no. 2016-0000038870

Certificate no.	:	NL16-400-1002-071-12 Revision no.:
Description of the product	:	Bi-directional overspeed governor for safety gears with remote control and UCMP features
Trademark, type	:	Aspar, SSG
Name and address of the manufacturer	:	Aspar Asansör Aksamları Pazarlama San. Ve Tic. A.Ş. 1187. Sokak No:8 Ostim, Ankara, Turkey
Name and address of the certificate holder	:	Aspar Asansör Aksamları Pazarlama San. Ve Tic. A.Ş. 1187. Sokak No:8 Ostim, Ankara, Turkey
Certificate issued on the following requirements	:	Lifts Directive 2014/33/EU
Certificate based on the following standards	:	Parts of: EN81-1:1998+A3:2009, EN81-20:2014, EN81-50:2014
Test laboratory	:	None
Date and number of the laboratory report	:	None
Date of EU-type examination	:	June 2015 – November 2016
Additional documents with this certificate	:	Report belonging to the EU- type examination certificate no.: NL16-400-1002-071-12
Additional remarks	:	Max. nominal speed : 0,40 m/s Max. tripping speed : 0,56 m/s Tensile force up / down, system #1 : 312 / 774 N Tensile force up / down, system #2 : 490 / 1060 N Tensile force up / down, system #3 : 328 / 813 N Max. response time UCM coil : 40 msec Max. distance travelled from engagement of UCM coil to safety gear operation : 110 mm The tensile force up and down for each tensioning system are determined in the test with the mentioned tensioning force with new rope and groove and written down in chapter 2 of the report. See also chapter 5 of the report belonging to this EU-type examination certificate for additional conditions.
Conclusion	:	The safety component meets the requirements of the Lifts Directive 2014/33/EU taking into account any additional remarks mentioned above.

Date of issue : 09-11-2016
Valid until : 09-11-2021

ing. J.L. van Vliet
Managing Director

Certification decision by

ASPAR ASANSÖR AKSAMLARI PAZ. SANAYİ VE TİCARET AŞ.
ASPAR LIFT COMPONENTS CO
Tel : +90 (0) 312 354 17 31 Fax : +90 (0) 312 354 64 80
www.aspar.com

CE

AT UYGUNLUK BEYANI
EU DECLARATION OF CONFORMITY

İMALATÇI / MANUFACTURER

ASPAR ASANSÖR AKSAMLARI PAZ. SAN. TİC. AŞ.

İMALATÇI ADRESİ / MANUFACTURER ADRESS

1187. SOKAK NO : 8 OSTİM ANKARA / TURKEY

ÜRÜN ADI / PRODUCT NAME

ÇİFT YÖNLÜ HIZ REGÜLATÖRÜ / OVERSPEED GOVERNOR – BI DIRECTIONAL

ÜRETİM YILI / YEAR OF MANUFACTURE

Etiket Üzerinde / See data plate on product

TİP / TYPE

SSG
(0.15 m/s – 0.40 m/s)

SERİ NO / SERIAL NUMBER

Etiket Üzerinde / See data plate on product

UYGULANAN STANDARTLAR / EUROPEAN STANDARTS

EN 81-20:2014 / EN 81-50:2014

UYGULANAN DİREKTİFLER / EUROPEAN DIRECTIVES

LIFTS DIRECTIVE 2014/33/EU

ÜRÜN ÜZERİNDE SERİ NUMARASI VE KAPASİTE BİLGİLERİ YER ALAN ÜRÜNÜN KULLANICIYA TESLİM EDİLEN KULLANIM VE BAKIM KILAVUZLARINDAKİ ŞARTLARA UYMASI DURUMUNDA YUKARIDA BELİRTİLEN STANDARTLARA VE DİREKTİFE UYGUNLUĞUNU BEYAN EDERİZ.

We here by confirm that the product (requirements of the directive and standards mentioned above under the conditions given at instructions for use.)

ONAY KURULUŞ / NOTIFIED BODY : LIFT INSTITUUT B.V. - 0400

ADRES / ADRESSES

BUIKSLOTERMEERPLEIN 381, 1025 XE – POSTBUS 36027, 1020 MA AMSTERDAM - HOLLAND

BELGE N0 / CERTIFICATE NR : NL 16-400-1002-071-12

FİRMA SORUMLUSU / RESPONCE OF COMPANY : SERDAR AKSÖZ

YER – TARİH / PLACE – DATE : 2016 ANKARA

YETKİLİ İMZA / LEGALLY BINDING SIGNATURE :

ASPAR
ASANSÖR AKSAMLARI
PAZARLAMA SAN. TİC. A.Ş.
Kocasinan Sanayi 1187.Sokak No:8 Ostim / ANKARA
Tel: (0312) 354 17 31 (5 Hat) Fax: (0312) 354 64 80
Ankara Ticaret Odası Üyesi
1163 Ankara Ticaret Sicil No: 67574 Mersis No: 0091 1002 7500 0013

BAKIM KAYIT FORMU — MAINTENANCE RECORD FORM

Tarih / Date	Arıza - Bakım Notları / Description
/ /	
/ /	
/ /	
/ /	
/ /	
/ /	
/ /	
/ /	

KİLİTLEME KAYIT FORMU — RECORD FORM OF LOCKINGS

No	Tarih / Date	Kilitleme Nedeni / Reason of Locking	Operatör Adı- Soyadı Name of the operator

BAKIM KAYIT FORMU — MAINTENANCE RECORD FORM

Tarih / Date	Arıza - Bakım Notları / Description
/ /	
/ /	
/ /	
/ /	
/ /	
/ /	
/ /	
/ /	

KİLİTLEME KAYIT FORMU — RECORD FORM OF LOCKINGS

No	Tarih / Date	Kilitleme Nedeni / Reason of Locking	Operatör Adı- Soyadı Name of the operator

BAKIM KAYIT FORMU — MAINTENANCE RECORD FORM

Tarih / Date	Arıza - Bakım Notları / Description
/ /	
/ /	
/ /	
/ /	
/ /	
/ /	
/ /	
/ /	

KİLİTLEME KAYIT FORMU — RECORD FORM OF LOCKINGS

No	Tarih / Date	Kilitleme Nedeni / Reason of Locking	Operatör Adı- Soyadı Name of the operator

AS-PAR®

1187. Sokak No: 8

Ostim-ANKARA/TURKEY

Tel : +90 312 354 17 31

Fax : +90 312 354 64 80

www.aspar.com

BERKİN 0533 441 63 90